Beställare: Höörs kommun

Uppdrag: Gyldenpris

Markteknisk undersökningsrapport/ Geoteknik (MUR/GEO)

AFRY
ÅF PÖYRY

MUR Geoteknik

Uppdrag
Gyldenpris
Uppdragsnummer
214032

Datum
25/11/2022
Revidering
B

Höörs kommun
Beställarens referens
Renita Larsson

Mail: renita.larsson@hoor.se
Tel: 0413 284 84

Uppdragsledare
Kristofer Husbjörk
Telefon
010 505 15 40
Mail
Kristofer.husbjork@afry.com

Upprättad av:
Johannes Greiff/Kristofer Husbjörk

Geotekniker

Granskad av:
Jalmar Sternheden

Geotekniker

GEOTEKNISK UNDERSÖKNING GYLDENPRIS, Rev A

MARKTEKNISK UNDERSÖKNINGSRAPPORT (MUR)

Innehållsförteckning

1 Objekt 4

2 Syfte 4

3 Underlag 4

4 Styrande dokument 5

5 Befintliga förhållanden 5
- 5.1 Topografi 5
- 5.2 Ytbeskaffenhet 5

6 Utsättning/Inmätning 6

7 Fältundersökningar 6
- 7.1 Geotekniska undersökningar 6
  - 7.1.1 Geoteknisk kategori 6
  - 7.1.2 Tidigare utförda undersökningar 6
  - 7.1.3 Nu utförda undersökningar 6
- 7.2 Geohydrologiska undersökningar 6
- 7.3 Geotekniska laboratorieundersökningar 7
- 7.4 Övergripande geologi 7

8 Hydrogeologiska förhållanden 7

9 Värdering av undersökning 8

10 Härledda värden 8

11 Övrigt 8

Bilagor

Bilaga 1 ..... Protokoll från skruvprovtagningar

Bilaga 2 ..... Protokoll för grundvattenrör

Bilaga 3 ..... Radonprotokoll

Ritningar

Ritningsnummer	*Ritning*	*Skala*	*Format*
214032-G01	Plan	1:700	A1
214032-G02	Sektioner	H: 1:100,L:1:100/200	A1
214032-G03	Sektioner	H: 1:100,L:1:100/200	A1

1 Objekt

På uppdrag av Höörs kommun har AFRY, Malmö, utfört en geoteknisk markundersökning inför byggnation av ett nytt bostadsområde i Höör.

I föreliggande rapport redovisas resultat från utförda geotekniska fältundersökningar i form av ritningar och bilagor. Beskrivning av geotekniska förhållanden och rekommendationer redovisas i en separat rapport, *Teknisk PM Geoteknik – Gyldenpris, Höör,* upprättad av AFRY, uppdragsnummer 214032, *daterad 2022-03-31*.

Undersökningsområdet är beläget i Höörs sydöstra utkant. Området begränsas av Poppelgatan i nordväst, Hörbyvägen i nordöst, en mindre enskild väg i sydväst samt en gräsbevuxen mark i sydöst, se Figur 1.

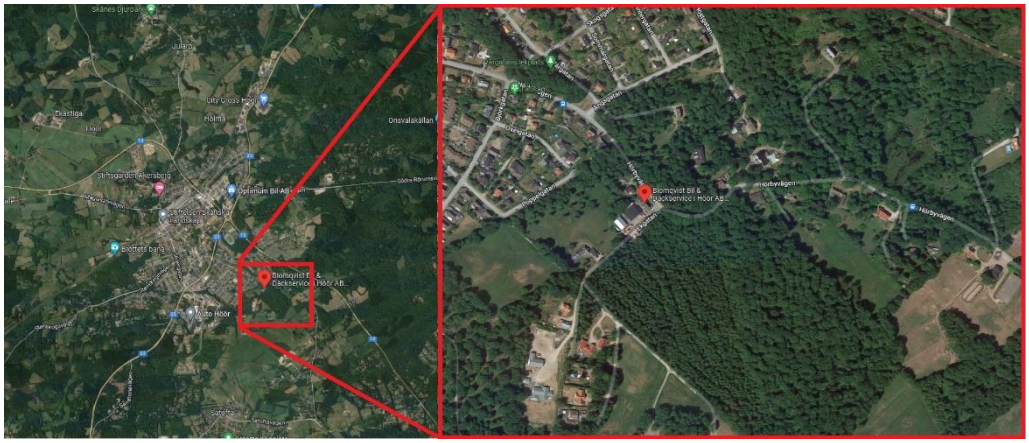

Figur 1 Undersökningsområdet är markerat med rödfärgade polygoner. Utklipp från Google Earth.

2 Syfte

Syftet med undersökningarna har varit att fastställa jordlagerföljden, jordlagrens tekniska egenskaper, grundvattennivåer samt radonförekomster. Resultaten skall utgöra underlag för nybyggnation av bostadsområde.

Föreliggande rapport redovisar resultaten av utförda geotekniska undersökningar inom området i form av ritningar och bilagor.

3 Underlag

- *Information om uppdraget har erhållits från beställaren*
- *Jordarts- och jorddjupskartor har inhämtats från Sveriges geologiska undersöknings (SGU) tjänst Kartgeneratorn (https://www.sgu.se/)*
- *Ledningsunderlag har inhämtats från Post- och telestyrelsens (PTS) tjänst Ledningskollen (www.ledningskollen.se)*

4 Styrande dokument

Denna rapport ansluter till SS-EN 1997-1 med tillhörande nationell bilaga. I Tabell 4.1 och Tabell 4.2 redovisas gällande standarder.

Tabell 4.1 Planering och redovisning

Undersökningsmetod	Standard eller annat styrande dokument
Fältplanering	*SS-EN 1997–2 med korrigering SS-EN 1997–2:1997/AC:2010*
Fältutförande	*Geoteknisk fälthandbok, SGF Rapport 1:2013* *SS-EN-ISO 22475–1*
Beteckningssystem	*SGF/BGS beteckningssystem 2001:2* *SS-EN 14688–1 med tillägg SS-EN ISO 14688-1/A1:2013* *Kompletterad version av Berg och Jord Beteckningsblad 2013-04-24 (översättningsnyckel mellan SGF/BGS beteckningssystem och gällande europastandard SS-EN 14688-1, från IEG Rapport 13:2010)*

Tabell 4.2 Fältundersökningar

Undersökningsmetod	Beteckning	Standard eller annat styrande dokument
Skruvprovtagning	*Skr*	*Geoteknisk fälthandbok SGF Rapport 1:2013*
Hydrogeologiska metoder: GV-observationer i borrhål	*GV*	*Geoteknisk fälthandbok SGF Rapport 1:2013*
CPT-sondering	*CPT*	*Geoteknisk fälthandbok SGF Rapport 1:2013. SGF Rapport 1:93, Rekommenderad standard för CPT-sondering* *SS-EN ISO 22476-1:2012 Geoteknisk undersökning och provning – Fältprovning – Del 1: Spetstrycksondering – elektrisk spets, CPT och CPTU*
Hejarsondering	*Hfa*	*Geoteknisk fälthandbok SGF Rapport 1:2013 SS-EN ISO 22476-2:2005 Geoteknisk undersökning och provning – Fältprovning – Del 2: Hejarsondering*

5 Befintliga förhållanden

5.1 Topografi

Markytan i undersökningsområdet är flackt med endast små nivåskillnader. Markytan varierar mellan ca +63 och +65 m.ö.h (RH 2000).

5.2 Ytbeskaffenhet

Vid undersökningstillfället utgjordes markytan främst av gräsytor och tvåskiktad lövskog.

6 Utsättning/Inmätning

Undersökningspunkterna är utsatta och inmätta med GPS av AFRY:s fältpersonal. Inmätning har skett i enlighet med geoteknisk mätningsklass A.

Mätklass Plan (m) Höjd (m). Se fälthandbok för detaljer.

A 0,3 0,05

Koordinatsystem: *SWEREF 99 13 30*

Höjdsystem: *RH 2000*

7 Fältundersökningar

7.1 Geotekniska undersökningar

7.1.1 Geoteknisk kategori

Undersökningarna är utförda i enlighet med förutsättningarna för tillämpning av Geoteknisk kategori 2 (GK 2).

7.1.2 Tidigare utförda undersökningar

AFRY har ingen vetskap om tidigare utförda undersökningar på fastigheten under upprättandet av denna MUR.

7.1.3 Nu utförda undersökningar

Fältundersökningarna har utförts av Emil Nilsson och Peter Holm, AFRY, under mars 2022. Undersökningarna utfördes med borrbandvagn av typ Geotech 504DD, kalibreringsprotokoll överlämnas på begäran. Totalt utfördes 37 st undersökningar i 27 st punkter. Antalet undersökningsmetoder fördelas enligt Tabell 7.1. Resultat av undersökningarna redovisas på ritning 214032-G01 i plan och 214032-G02 samt 214032-G03 i sektion. Hantering av jordprover har utförts i enlighet med SGF rapport 1:2013. Resultat från denna redovisas i separat handling. Grundvattnet har mätts vid två tillfällen, se Kap 8 för mer information.

Tabell 7.1. Utförda geotekniska fältundersökningar

Metod	***Syfte***	***Antal***
Skruvprovtagning	*Upptagning av störda jordprover*	*27*
HfA-sondering	*Bestämning av jordlagerföljd, relativ fasthet, hållfasthets- och deformationsegenskaper.*	*8*
CPT-sondering	*Bestämning av jordlagerföljd, relativ fasthet, hållfasthets- och deformationsegenskaper.*	*2*

Radon utfördes i 4 punkter då film saknades i den sista. Radonhalten klassas som lågradon då den understiger 10 kBq/m^3, se bilaga 3. Radonprovtagningen utfördes i borrpunkt 22AF01 (LE 11304), 22AF10 (LE 11305), 22AF20 (LE 11309), 22AF18 (LE 11310) samt 22AF27 (LE 11311).

7.2 Geohydrologiska undersökningar

Fri vattenyta har observerats vid utförandet av skruvprovtagning i samtliga undersökningspunkter. Resultaten är redovisade i Tabell 8.1, avsnitt 8.2.

7.3 Geotekniska laboratorieundersökningar

Inga geotekniska laboratorieundersökningar har utförts. Jordprover har bedömts okulärt i fält av fältgeotekniker.

7.4 Övergripande geologi

Utförda fältundersökningar visar att markytan består från ytan och nedåt utav sandig mulljord, sand, silt, grus och sandmorän. Jordlagerförhållanden diskuteras vidare i kapitel 7.2 i Teknisk PM tillhörande uppdraget.

8 Hydrogeologiska förhållanden

Den fria grundvattenytan observerades i skruvprovtagningar när dessa utfördes (2022-03-10) och redovisas i Tabell 8.1.

Tabell 8.1 Observerad vattenyta i skruvprovtagningshål

Punkt	Datum	Observerad vattenyta i skruvprovtagningshål (m under my)	Nivå (+)
22AF01	*2022-03-10*	*0,4*	*63,1*
22AF02	*2022-03-10*	*0,2*	*63,1*
22AF03	*2022-03-10*	*0,1*	*63,8*
22AF04	*2022-03-10*	*1,0*	*64,2*
22AF05	*2022-03-10*	*0,1*	*63,2*
22AF06	*2022-03-10*	*i markyta*	*63,8*
22AF07	*2022-03-09*	*2,1*	*61,6*
22AF08	*2022-03-09*	*0,5*	*63,8*
22AF09	*2022-03-09*	*1,2*	*63,7*
22AF10	*2022-03-09*	*1,2*	*63,3*
22AF11	*2022-03-09*	*0,2*	*63,8*
22AF12	*2022-03-09*	*1,5*	*63,8*
22AF13	*2022-03-09*	*0,6*	*66,2*
22AF14	*2022-03-09*	*0,2*	*64,2*
22AF15	*2022-03-10*	*0,1*	*64,5*
22AF16	*2022-03-09*	*0,4*	*64,3*
22AF17	*2022-03-09*	*0,2*	*66,1*
22AF18	*2022-03-09*	*0,4*	*66,2*
22AF19	*2022-03-09*	*0,2*	*64,1*
22AF20	*2022-03-09*	*1,2*	*63,5*
22AF21	*2022-03-10*	*2,0*	*65,4*

22AF22	*2022-03-08*	*1,5*	*63,0*
22AF23	*2022-03-08*	*2,0*	*64,9*
22AF24	*2022-03-08*	*1,5*	*63,0*
22AF25	*2022-03-08*	*0,8*	*63,7*
22AF26	*2022-03-10*	*0,4*	*63,4*
22AF27	*2022-03-10*	*0,2*	*63,6*

Filterförsedda grundvattenför har installerats i undersökningspunkterna 22AF04, 22AF15 och 22AF26 och dessa benämns här som 22AF04GV, 22AF15GV respektive 22AF26GV. Nivåmätning av grundvattenytan i dessa rör har utförts under mars och juni 2022. Protokoll för grundvattenrör samt resultat av grundvattenmätningar redovisas nedan i tabell 8,2, i Bilaga 2 samt på ritning 213104-G02 och 213104-G03.

Tabell 8.2. Avläsningar av grundvattenrör och resultat.

Grundvattenrör	Datum	Djup (m u my)	Nivå grundvattenyta	Spetsnivå
22AF04GV	2022-03-10	1,3	+63,9	+61,2
	2022-06-10	1,3	+63,9	
22AF15GV	2022-03-10	1,3	+63,3	+62,8
	2022-06-10	0,6	+64,0	
22AF26GV	2022-03-10	4,3	+59,5	+59,2
	2022-06-10	0,53	+63,3	

9 Värdering av undersökning

Undersökningarna har genomförts i enlighet med planerat undersökningsprogram.

10 Härledda värden

Inga härledda värden har tagits fram i detta skede. Istället återfinns värderade medelvärden i tabell 11.1 i tillhörande Teknisk PM.

11 Övrigt

Undersökningsresultaten redovisas på bifogade handlingar och ritningar. För förklaring till de geotekniska benämningarna hänvisas till SGF:s hemsida: www.sgf.net (Svenska Geotekniska Föreningen).

Provtagningsprotokoll
Störd provtagning

Ver. 1.1 **ÅF Infrastructure AB** Kontakt: P.Nilsson

Uppdragsnummer	Uppdrag	Undersökningspunkt
214032	Gyldenpris, Höör	22AF01

Positionering						Datum
☐ Mäts i annan ordning ☐ Se separat plan ☐ Se skiss						2022-03-10
Sekt		Sida		Z		

Borrigg	Utrustning	Utförande på vatten	Utförd av
Geotech 504D	Skruvprovtagning	☐ Ja, se separat protokoll	Emil Nilsson

Foderrör (m)	Foderrör (ϕ)	Återfyllning (mtrl)	Neddrivning
			☑ Statisk ☐ Dynamisk ☑ Rotation

Provtagningskategori	Provlängd (m)	Provdiameter (ϕ)	Djup Vattenyta i Borrhål (m u my)
☐ A ☑ B ☐ C	1	82 mm	0,4

Förborrning (m)	Typ av provtagare	Stoppkod
	☑ Skr ☐ Sp ☐ Ps ☐ K ☐ Annat:	91

Protokoll

Djup (m u my) Start	-	Stopp	Fältklassificering av jordart enligt SS-EN ISO 14688-1	Prov nr	Anmärkning
0,0	-	0,4	saMu		Mörkbrun
0,4	-	3,6	grSa		Brun
3,6	-	4,0	SaMn		Grå
	-				
	-				
	-				
	-				
	-				
	-				
	-				
	-				
	-				
	-				
	-				
	-				
	-				
	-				
	-				
	-				
	-				
	-				
	-				

GV-rör eller Pp installerad:
☐ Ja, se separat protokoll

Avvikelser under arbetet, kommentarer eller annat väsentligt

Provtagning utförd enligt SS-EN 1997-2 samt metodbeskrivning. /IEG 2010

Provtagningsprotokoll
Störd provtagning

Ver. 1.1 **ÅF Infrastructure AB** Kontakt: P.Nilsson

Uppdragsnummer	Uppdrag	Undersökningspunkt
214032	Gyldenpris, Höör	22AF02

Positionering						Datum
☐ Mäts i annan ordning ☐ Se separat plan ☐ Se skiss						2022-03-10
Sekt		Sida		Z		

Borrigg	Utrustning	Utförande på vatten	Utförd av
Geotech 504D	Skruvprovtagning	☐ Ja, se separat protokoll	Emil Nilsson

Foderrör (m)	Foderrör (ϕ)	Återfyllning (mtrl)	Neddrivning
			☑ Statisk ☐ Dynamisk ☑ Rotation

Provtagningskategori	Provlängd (m)	Provdiameter (ϕ)	Djup Vattenyta i Borrhål (m u my)
☐ A ☑ B ☐ C	1	82 mm	0,2

Förborrning (m)	Typ av provtagare	Stoppkod
	☑ Skr ☐ Sp ☐ Ps ☐ K ☐ Annat:	91

Protokoll

Djup (m u my) Start	-	Stopp	Fältklassificering av jordart enligt SS-EN ISO 14688-1	Prov nr	Anmärkning
0,0	-	0,1	saMu		Mörkbrun
	-		grSa		Brun
	-	4,0	SaMn		Grå
	-				
	-				
	-				
	-				
	-				
	-				
	-				
	-				
	-				
	-				
	-				
	-				
	-				
	-				
	-				
	-				
	-				
	-				
	-				

GV-rör eller Pp installerad:
☐ Ja, se separat protokoll

Avvikelser under arbetet, kommentarer eller annat väsentligt

Provtagning utförd enligt SS-EN 1997-2 samt metodbeskrivning. /IEG 2010

Provtagningsprotokoll
Störd provtagning

Ver. 1.1 **ÅF Infrastructure AB** Kontakt: P.Nilsson

Uppdragsnummer	Uppdrag	Undersökningspunkt
214032	Gyldenpris, Höör	22AF03

Positionering						Datum
☐ Mäts i annan ordning ☐ Se separat plan ☐ Se skiss						2022-03-10
Sekt		Sida		Z		

Borrigg	Utrustning	Utförande på vatten	Utförd av
Geotech 504D	Skruvprovtagning	☐ Ja, se separat protokoll	Emil Nilsson

Foderrör (m)	Foderrör (ϕ)	Återfyllning (mtrl)	Neddrivning
			☑ Statisk ☐ Dynamisk ☑ Rotation

Provtagningskategori	Provlängd (m)	Provdiameter (ϕ)	Djup Vattenyta i Borrhål (m u my)
☐ A ☑ B ☐ C	1	82 mm	0,1

Förborrning (m)	Typ av provtagare	Stoppkod
	☑ Skr ☐ Sp ☐ Ps ☐ K ☐ Annat:	91

Protokoll

Djup (m u my) Start	-	Stopp	Fältklassificering av jordart enligt SS-EN ISO 14688-1	Prov nr	Anmärkning
0,0	-	0,1	saMu		Mörkbrun
0,1	-	4,0	siSa		Grå
4,0	-	4,8	(le)SaMn		Grå
	-				
	-				
	-				
	-				
	-				
	-				
	-				
	-				
	-				
	-				
	-				
	-				
	-				
	-				
	-				
	-				
	-				
	-				
	-				

GV-rör eller Pp installerad:
☐ Ja, se separat protokoll

Avvikelser under arbetet, kommentarer eller annat väsentligt

Provtagning utförd enligt SS-EN 1997-2 samt metodbeskrivning. /IEG 2010

Provtagningsprotokoll
Störd provtagning

Ver. 1.1 **ÅF Infrastructure AB** Kontakt: P.Nilsson

Uppdragsnummer	Uppdrag	Undersökningspunkt
214032	Gyldenpris, Höör	22AF04

Positionering						Datum
☐ Mäts i annan ordning ☐ Se separat plan ☐ Se skiss						2022-03-10
Sekt		Sida		Z		

Borrigg	Utrustning	Utförande på vatten	Utförd av
Geotech 504D	Skruvprovtagning	☐ Ja, se separat protokoll	Emil Nilsson

Foderrör (m)	Foderrör (ϕ)	Återfyllning (mtrl)	Neddrivning
			☑ Statisk ☐ Dynamisk ☑ Rotation

Provtagningskategori	Provlängd (m)	Provdiameter (ϕ)	Djup Vattenyta i Borrhål (m u my)
☐ A ☑ B ☐ C	1	82 mm	1,0

Förborrning (m)	Typ av provtagare	Stoppkod
	☑ Skr ☐ Sp ☐ Ps ☐ K ☐ Annat:	91

Protokoll

Djup (m u my) Start	-	Stopp	Fältklassificering av jordart enligt SS-EN ISO 14688-1	Prov nr	Anmärkning
0,0	-	0,2	saMu		Mörkbrun
0,2	-	0,7	Sa		Brun
0,7	-	4,2	siSa		Brun
	-				
	-				
	-				
	-				
	-				
	-				
	-				
	-				
	-				
	-				
	-				
	-				
	-				
	-				
	-				
	-				
	-				
	-				
	-				

GV-rör eller Pp installerad:
☐ Ja, se separat protokoll

Avvikelser under arbetet, kommentarer eller annat väsentligt

Provtagning utförd enligt SS-EN 1997-2 samt metodbeskrivning. /IEG 2010

Provtagningsprotokoll
Störd provtagning

Ver. 1.1 **ÅF Infrastructure AB** Kontakt: P.Nilsson

Uppdragsnummer	Uppdrag	Undersökningspunkt
214032	Gyldenpris, Höör	22AF05

Positionering						Datum
☐ Mäts i annan ordning ☐ Se separat plan ☐ Se skiss						2022-03-10
Sekt		Sida		Z		

Borrigg	Utrustning	Utförande på vatten	Utförd av
Geotech 504D	Skruvprovtagning	☐ Ja, se separat protokoll	Emil Nilsson

Foderrör (m)	Foderrör (ϕ)	Återfyllning (mtrl)	Neddrivning
			☑ Statisk ☐ Dynamisk ☑ Rotation

Provtagningskategori	Provlängd (m)	Provdiameter (ϕ)	Djup Vattenyta i Borrhål (m u my)
☐ A ☑ B ☐ C	1	82 mm	0,1

Förborrning (m)	Typ av provtagare	Stoppkod
	☑ Skr ☐ Sp ☐ Ps ☐ K ☐ Annat:	91

Protokoll

Djup (m u my) Start	-	Stopp	Fältklassificering av jordart enligt SS-EN ISO 14688-1	Prov nr	Anmärkning
0,0	-	0,1	saMu		Mörkbrun
0,1	-	4,0	SaMn		Grå
	-				
	-				
	-				
	-				
	-				
	-				
	-				
	-				
	-				
	-				
	-				
	-				
	-				
	-				
	-				
	-				
	-				
	-				
	-				
	-				

GV-rör eller Pp installerad:
☐ Ja, se separat protokoll

Avvikelser under arbetet, kommentarer eller annat väsentligt

Provtagning utförd enligt SS-EN 1997-2 samt metodbeskrivning. /IEG 2010

Provtagningsprotokoll
Störd provtagning

Ver. 1.1 **ÅF Infrastructure AB** Kontakt: P.Nilsson

Uppdragsnummer	Uppdrag	Undersökningspunkt
214032	Gyldenpris, Höör	22AF06

Positionering						Datum
☐ Mäts i annan ordning ☐ Se separat plan ☐ Se skiss						2022-03-10
Sekt		Sida		Z		

Borrigg	Utrustning	Utförande på vatten	Utförd av
Geotech 504D	Skruvprovtagning	☐ Ja, se separat protokoll	Emil Nilsson

Foderrör (m)	Foderrör (ϕ)	Återfyllning (mtrl)	Neddrivning
			☑ Statisk ☐ Dynamisk ☑ Rotation

Provtagningskategori	Provlängd (m)	Provdiameter (ϕ)	Djup Vattenyta i Borrhål (m u my)
☐ A ☑ B ☐ C	1	82 mm	imy

Förborrning (m)	Typ av provtagare	Stoppkod
	☑ Skr ☐ Sp ☐ Ps ☐ K ☐ Annat:	91

Protokoll

Djup (m u my) Start	-	Stopp	Fältklassificering av jordart enligt SS-EN ISO 14688-1	Prov nr	Anmärkning
0,0	-	0,1	saMu		Mörkbrun
0,1	-	0,6	(gr)Sa		Brun
0,6	-	3,3	grSa		Grå
3,3	-	4,1	SaMn		Grå
	-				
	-				
	-				
	-				
	-				
	-				
	-				
	-				
	-				
	-				
	-				
	-				
	-				
	-				
	-				
	-				
	-				

GV-rör eller Pp installerad:
☐ Ja, se separat protokoll

Avvikelser under arbetet, kommentarer eller annat väsentligt

Provtagning utförd enligt SS-EN 1997-2 samt metodbeskrivning. /IEG 2010

Provtagningsprotokoll
Störd provtagning

Ver. 1.1 **ÅF Infrastructure AB** Kontakt: P.Nilsson

Uppdragsnummer	Uppdrag	Undersökningspunkt
214032	Gyldenpris, Höör	22AF07

Positionering						Datum
☐ Mäts i annan ordning ☐ Se separat plan ☐ Se skiss						2022-03-09
Sekt		Sida		Z		

Borrigg	Utrustning	Utförande på vatten	Utförd av
Geotech 504D	Skruvprovtagning	☐ Ja, se separat protokoll	Emil Nilsson

Foderrör (m)	Foderrör (ϕ)	Återfyllning (mtrl)	Neddrivning
			☑ Statisk ☐ Dynamisk ☑ Rotation

Provtagningskategori	Provlängd (m)	Provdiameter (ϕ)	Djup Vattenyta i Borrhål (m u my)
☐ A ☑ B ☐ C	1	82 mm	1,2

Förborrning (m)	Typ av provtagare	Stoppkod
	☑ Skr ☐ Sp ☐ Ps ☐ K ☐ Annat:	91

Protokoll

Djup (m u my) Start	-	Stopp	Fältklassificering av jordart enligt SS-EN ISO 14688-1	Prov nr	Anmärkning
0,0	-	0,2	saMu		Mörkbrun
0,2	-	1,1	(gr)Sa		Brun
1,1	-	4,5	(le)SaMn		Grå
	-				
	-				
	-				
	-				
	-				
	-				
	-				
	-				
	-				
	-				
	-				
	-				
	-				
	-				
	-				
	-				
	-				
	-				
	-				

GV-rör eller Pp installerad:
☐ Ja, se separat protokoll

Avvikelser under arbetet, kommentarer eller annat väsentligt

Provtagning utförd enligt SS-EN 1997-2 samt metodbeskrivning. /IEG 2010

Provtagningsprotokoll
Störd provtagning

Ver. 1.1 **ÅF Infrastructure AB** Kontakt: P.Nilsson

Uppdragsnummer	Uppdrag	Undersökningspunkt
214032	Gyldenpris, Höör	22AF08

Positionering						Datum
☐ Mäts i annan ordning ☐ Se separat plan ☐ Se skiss						2022-03-09
Sekt		Sida		Z		

Borrigg	Utrustning	Utförande på vatten	Utförd av
Geotech 504D	Skruvprovtagning	☐ Ja, se separat protokoll	Emil Nilsson

Foderrör (m)	Foderrör (ϕ)	Återfyllning (mtrl)	Neddrivning
			☑ Statisk ☐ Dynamisk ☑ Rotation

Provtagningskategori	Provlängd (m)	Provdiameter (ϕ)	Djup Vattenyta i Borrhål (m u my)
☐ A ☑ B ☐ C	1	82 mm	0,5

Förborrning (m)	Typ av provtagare	Stoppkod
	☑ Skr ☐ Sp ☐ Ps ☐ K ☐ Annat:	91

Protokoll

Djup (m u my) Start	-	Stopp	Fältklassificering av jordart enligt SS-EN ISO 14688-1	Prov nr	Anmärkning
0,0	-	0,3	saMu		Mörkbrun
0,3	-	2,0	grSa		Brun
2,0	-	5,0	(le)SaMn		Grå
	-				
	-				
	-				
	-				
	-				
	-				
	-				
	-				
	-				
	-				
	-				
	-				
	-				
	-				
	-				
	-				
	-				
	-				
	-				

GV-rör eller Pp installerad:
☐ Ja, se separat protokoll

Avvikelser under arbetet, kommentarer eller annat väsentligt

Provtagning utförd enligt SS-EN 1997-2 samt metodbeskrivning. /IEG 2010

Provtagningsprotokoll
Störd provtagning

Ver. 1.1 **ÅF Infrastructure AB** Kontakt: P.Nilsson

Uppdragsnummer	Uppdrag	Undersökningspunkt
214032	Gyldenpris, Höör	22AF09

Positionering						Datum
☐ Mäts i annan ordning ☐ Se separat plan ☐ Se skiss						2022-03-09
Sekt		Sida		Z		

Borrigg	Utrustning	Utförande på vatten	Utförd av
Geotech 504D	Skruvprovtagning	☐ Ja, se separat protokoll	Emil Nilsson

Foderrör (m)	Foderrör (ϕ)	Återfyllning (mtrl)	Neddrivning
			☑ Statisk ☐ Dynamisk ☑ Rotation

Provtagningskategori	Provlängd (m)	Provdiameter (ϕ)	Djup Vattenyta i Borrhål (m u my)
☐ A ☑ B ☐ C	1	82 mm	1,2

Förborrning (m)	Typ av provtagare	Stoppkod
	☑ Skr ☐ Sp ☐ Ps ☐ K ☐ Annat:	91

Protokoll

Djup (m u my) Start	-	Stopp	Fältklassificering av jordart enligt SS-EN ISO 14688-1	Prov nr	Anmärkning
0,0	-	0,4	grMu		Mörkbrun
0,4	-	1,3	grSa		Brun
1,3	-	3,6	(le)SaMn		Grå
	-				
	-				
	-				
	-				
	-				
	-				
	-				
	-				
	-				
	-				
	-				
	-				
	-				
	-				
	-				
	-				
	-				
	-				
	-				

GV-rör eller Pp installerad:
☐ Ja, se separat protokoll

Avvikelser under arbetet, kommentarer eller annat väsentligt

Provtagning utförd enligt SS-EN 1997-2 samt metodbeskrivning. /IEG 2010

Provtagningsprotokoll
Störd provtagning

Ver. 1.1 **ÅF Infrastructure AB** Kontakt: P.Nilsson

Uppdragsnummer	Uppdrag	Undersökningspunkt
214032	Gyldenpris, Höör	22AF10

Positionering						Datum
☐ Mäts i annan ordning ☐ Se separat plan ☐ Se skiss						2022-03-08
Sekt		Sida		Z		

Borrigg	Utrustning	Utförande på vatten	Utförd av
Geotech 504D	Skruvprovtagning	☐ Ja, se separat protokoll	Emil Nilsson

Foderrör (m)	Foderrör (ϕ)	Återfyllning (mtrl)	Neddrivning
			☑ Statisk ☐ Dynamisk ☑ Rotation

Provtagningskategori	Provlängd (m)	Provdiameter (ϕ)	Djup Vattenyta i Borrhål (m u my)
☐ A ☑ B ☐ C	1	82 mm	1.2

Förborrning (m)	Typ av provtagare	Stoppkod
	☑ Skr ☐ Sp ☐ Ps ☐ K ☐ Annat:	91

Protokoll

Djup (m u my) Start	-	Stopp	Fältklassificering av jordart enligt SS-EN ISO 14688-1	Prov nr	Anmärkning
0,0	-	0,1	saMu		Mörkbrun
0,1	-	0,5	Sa		Brun
0,5	-	4,6	SaMn		Grå
	-				
	-				
	-				
	-				
	-				
	-				
	-				
	-				
	-				
	-				
	-				
	-				
	-				
	-				
	-				
	-				
	-				
	-				
	-				

GV-rör eller Pp installerad:
☐ Ja, se separat protokoll

Avvikelser under arbetet, kommentarer eller annat väsentligt

Provtagning utförd enligt SS-EN 1997-2 samt metodbeskrivning. /IEG 2010

Provtagningsprotokoll
Störd provtagning

AFRY

Ver. 1.1 **ÅF Infrastructure AB** Kontakt: P.Nilsson

Uppdragsnummer	Uppdrag	Undersökningspunkt
214032	Gyldenpris, Höör	22AF11

Positionering						Datum
☐ Mäts i annan ordning ☐ Se separat plan ☐ Se skiss						2022-03-09
Sekt		Sida		Z		

Borrigg	Utrustning	Utförande på vatten	Utförd av
Geotech 504D	Skruvprovtagning	☐ Ja, se separat protokoll	Peter Holm

Foderrör (m)	Foderrör (ϕ)	Återfyllning (mtrl)	Neddrivning
			☑ Statisk ☐ Dynamisk ☑ Rotation

Provtagningskategori	Provlängd (m)	Provdiameter (ϕ)	Djup Vattenyta i Borrhål (m u my)
☐ A ☑ B ☐ C	1	82 mm	0,2

Förborrning (m)	Typ av provtagare	Stoppkod
	☑ Skr ☐ Sp ☐ Ps ☐ K ☐ Annat:	91

Protokoll

Djup (m u my) Start	-	Stopp	Fältklassificering av jordart enligt SS-EN ISO 14688-1	Prov nr	Anmärkning
0,0	-	0,3	muSa		Mörkbrun
0,3	-	1,0	saSi		Brun
1,0	-	2,8	Sa		Brun
2,8	-	4,2	(le)SaMn		Grå
	-				
	-				
	-				
	-				
	-				
	-				
	-				
	-				
	-				
	-				
	-				
	-				
	-				
	-				
	-				
	-				
	-				

GV-rör eller Pp installerad:
☐ Ja, se separat protokoll

Avvikelser under arbetet, kommentarer eller annat väsentligt

Provtagning utförd enligt SS-EN 1997-2 samt metodbeskrivning. /IEG 2010

Provtagningsprotokoll
Störd provtagning

AFRY

Ver. 1.1 **ÅF Infrastructure AB** Kontakt: P.Nilsson

Uppdragsnummer	Uppdrag	Undersökningspunkt
214032	Gyldenpris, Höör	22AF12

Positionering						Datum
☐ Mäts i annan ordning ☐ Se separat plan ☐ Se skiss						2022-03-09
Sekt		Sida		Z		

Borrigg	Utrustning	Utförande på vatten	Utförd av
Geotech 504D	Skruvprovtagning	☐ Ja, se separat protokoll	Emil Nilsson

Foderrör (m)	Foderrör (ϕ)	Återfyllning (mtrl)	Neddrivning
			☑ Statisk ☐ Dynamisk ☑ Rotation

Provtagningskategori	Provlängd (m)	Provdiameter (ϕ)	Djup Vattenyta i Borrhål (m u my)
☐ A ☑ B ☐ C	1	82 mm	1,5

Förborrning (m)	Typ av provtagare	Stoppkod
	☑ Skr ☐ Sp ☐ Ps ☐ K ☐ Annat:	91

Protokoll

Djup (m u my) Start	-	Stopp	Fältklassificering av jordart enligt SS-EN ISO 14688-1	Prov nr	Anmärkning
0,0	-	0,4	grMu		Mörkbrun
0,4	-	1,8	grSa		Brun
1,8	-	3,3	(le)SaMn		Grå
	-				
	-				
	-				
	-				
	-				
	-				
	-				
	-				
	-				
	-				
	-				
	-				
	-				
	-				
	-				
	-				
	-				
	-				
	-				

GV-rör eller Pp installerad:
☐ Ja, se separat protokoll

Avvikelser under arbetet, kommentarer eller annat väsentligt

Provtagning utförd enligt SS-EN 1997-2 samt metodbeskrivning. /IEG 2010

Provtagningsprotokoll
Störd provtagning

AFRY

Ver. 1.1 **ÅF Infrastructure AB** Kontakt: P.Nilsson

Uppdragsnummer	Uppdrag	Undersökningspunkt
214032	Gyldenpris, Höör	22AF13

Positionering						Datum
☐ Mäts i annan ordning ☐ Se separat plan ☐ Se skiss						2022-03-09
Sekt		Sida		Z		

Borrigg	Utrustning	Utförande på vatten	Utförd av
Geotech 504D	Skruvprovtagning	☐ Ja, se separat protokoll	Emil Nilsson

Foderrör (m)	Foderrör (ϕ)	Återfyllning (mtrl)	Neddrivning
			☑ Statisk ☐ Dynamisk ☑ Rotation

Provtagningskategori	Provlängd (m)	Provdiameter (ϕ)	Djup Vattenyta i Borrhål (m u my)
☐ A ☑ B ☐ C	1	82 mm	0,6

Förborrning (m)	Typ av provtagare	Stoppkod
	☑ Skr ☐ Sp ☐ Ps ☐ K ☐ Annat:	91

Protokoll

Djup (m u my) Start	-	Stopp	Fältklassificering av jordart enligt SS-EN ISO 14688-1	Prov nr	Anmärkning
0,0	-	0,1	saMu		Mörkbrun
0,1	-	0,8	grSa		Brun
0,8	-	1,6	SaMn		Grå
	-				
	-				
	-				
	-				
	-				
	-				
	-				
	-				
	-				
	-				
	-				
	-				
	-				
	-				
	-				
	-				
	-				
	-				
	-				

GV-rör eller Pp installerad:
☐ Ja, se separat protokoll

Avvikelser under arbetet, kommentarer eller annat väsentligt

Provtagning utförd enligt SS-EN 1997-2 samt metodbeskrivning. /IEG 2010

Provtagningsprotokoll
Störd provtagning

AFRY

Ver. 1.1 **ÅF Infrastructure AB** Kontakt: P.Nilsson

Uppdragsnummer	Uppdrag	Undersökningspunkt
214032	Gyldenpris, Höör	22AF14

Positionering						Datum
☐ Mäts i annan ordning ☐ Se separat plan ☐ Se skiss						2022-03-09
Sekt		Sida		Z		

Borrigg	Utrustning	Utförande på vatten	Utförd av
Geotech 504D	Skruvprovtagning	☐ Ja, se separat protokoll	Emil Nilsson

Foderrör (m)	Foderrör (ϕ)	Återfyllning (mtrl)	Neddrivning
			☑ Statisk ☐ Dynamisk ☑ Rotation

Provtagningskategori	Provlängd (m)	Provdiameter (ϕ)	Djup Vattenyta i Borrhål (m u my)
☐ A ☑ B ☐ C	1	82 mm	0,2

Förborrning (m)	Typ av provtagare	Stoppkod
	☑ Skr ☐ Sp ☐ Ps ☐ K ☐ Annat:	91

Protokoll

Djup (m u my) Start	-	Stopp	Fältklassificering av jordart enligt SS-EN ISO 14688-1	Prov nr	Anmärkning
0,0	-	0,4	saMu		Mörkbrun
0,4	-	2,2	grSa		Brun
2,2	-	5,5	(le)SaMn		Grå
	-				
	-				
	-				
	-				
	-				
	-				
	-				
	-				
	-				
	-				
	-				
	-				
	-				
	-				
	-				
	-				
	-				
	-				
	-				

GV-rör eller Pp installerad:
☐ Ja, se separat protokoll

Avvikelser under arbetet, kommentarer eller annat väsentligt

Provtagning utförd enligt SS-EN 1997-2 samt metodbeskrivning. /IEG 2010

Provtagningsprotokoll
Störd provtagning

AFRY

Ver. 1.1 **ÅF Infrastructure AB** Kontakt: P.Nilsson

Uppdragsnummer	Uppdrag	Undersökningspunkt
214032	Gyldenpris, Höör	22AF15

Positionering						Datum
☐ Mäts i annan ordning ☐ Se separat plan ☐ Se skiss						2022-03-10
Sekt		Sida		Z		

Borrigg	Utrustning	Utförande på vatten	Utförd av
Geotech 504D	Skruvprovtagning	☐ Ja, se separat protokoll	Emil Nilsson

Foderrör (m)	Foderrör (ϕ)	Återfyllning (mtrl)	Neddrivning
			☑ Statisk ☐ Dynamisk ☑ Rotation

Provtagningskategori	Provlängd (m)	Provdiameter (ϕ)	Djup Vattenyta i Borrhål (m u my)
☐ A ☑ B ☐ C	1	82 mm	0,1

Förborrning (m)	Typ av provtagare	Stoppkod
	☑ Skr ☐ Sp ☐ Ps ☐ K ☐ Annat:	91

Protokoll

Djup (m u my) Start	-	Stopp	Fältklassificering av jordart enligt SS-EN ISO 14688-1	Prov nr	Anmärkning
0,0	-	0,1	saMu		Mörkbrun
0,1	-	2,2	grSa		Brun
2,2	-	3,7	SaMn		Grå
	-				
	-				
	-				
	-				
	-				
	-				
	-				
	-				
	-				
	-				
	-				
	-				
	-				
	-				
	-				
	-				
	-				
	-				
	-				

GV-rör eller Pp installerad:
☑ Ja, se separat protokoll

Avvikelser under arbetet, kommentarer eller annat väsentligt

Provtagning utförd enligt SS-EN 1997-2 samt metodbeskrivning. /IEG 2010

Provtagningsprotokoll
Störd provtagning

AFRY

Ver. 1.1 **ÅF Infrastructure AB** Kontakt: P.Nilsson

Uppdragsnummer	Uppdrag	Undersökningspunkt
214032	Gyldenpris, Höör	22AF16

Positionering						Datum
☐ Mäts i annan ordning ☐ Se separat plan ☐ Se skiss						2022-03-09
Sekt		Sida		Z		

Borrigg	Utrustning	Utförande på vatten	Utförd av
Geotech 504D	Skruvprovtagning	☐ Ja, se separat protokoll	Emil Nilsson

Foderrör (m)	Foderrör (ϕ)	Återfyllning (mtrl)	Neddrivning
			☑ Statisk ☐ Dynamisk ☑ Rotation

Provtagningskategori	Provlängd (m)	Provdiameter (ϕ)	Djup Vattenyta i Borrhål (m u my)
☐ A ☑ B ☐ C	1	82 mm	0,4

Förborrning (m)	Typ av provtagare	Stoppkod
	☑ Skr ☐ Sp ☐ Ps ☐ K ☐ Annat:	91

Protokoll

Djup (m u my) Start	-	Stopp	Fältklassificering av jordart enligt SS-EN ISO 14688-1	Prov nr	Anmärkning
0,0	-	0,4	saMu		Mörkbrun
0,4	-	1,2	Sa		Brun
1,2	-	3,0	SaMn		Grå
	-				
	-				
	-				
	-				
	-				
	-				
	-				
	-				
	-				
	-				
	-				
	-				
	-				
	-				
	-				
	-				
	-				
	-				
	-				

GV-rör eller Pp installerad:
☐ Ja, se separat protokoll

Avvikelser under arbetet, kommentarer eller annat väsentligt

Provtagning utförd enligt SS-EN 1997-2 samt metodbeskrivning. /IEG 2010

Provtagningsprotokoll
Störd provtagning

Ver. 1.1 **ÅF Infrastructure AB** Kontakt: P.Nilsson

Uppdragsnummer	Uppdrag	Undersökningspunkt
214032	Gyldenpris, Höör	22AF17

Positionering						Datum
☐ Mäts i annan ordning ☐ Se separat plan ☐ Se skiss						2022-03-09
Sekt		Sida		Z		

Borrigg	Utrustning	Utförande på vatten	Utförd av
Geotech 504D	Skruvprovtagning	☐ Ja, se separat protokoll	Emil Nilsson

Foderrör (m)	Foderrör (ϕ)	Återfyllning (mtrl)	Neddrivning
			☑ Statisk ☐ Dynamisk ☑ Rotation

Provtagningskategori	Provlängd (m)	Provdiameter (ϕ)	Djup Vattenyta i Borrhål (m u my)
☐ A ☑ B ☐ C	1	82 mm	0,2

Förborrning (m)	Typ av provtagare	Stoppkod
	☑ Skr ☐ Sp ☐ Ps ☐ K ☐ Annat:	91

Protokoll

Djup (m u my) Start	-	Stopp	Fältklassificering av jordart enligt SS-EN ISO 14688-1	Prov nr	Anmärkning
0,0	-	0,5	saMu		Mörkbrun
0,5	-	1,9	Sa		Brun
1,9	-	3,5	Sa		Grå
3,5	-	4,0	(le)SaMn		
	-				
	-				
	-				
	-				
	-				
	-				
	-				
	-				
	-				
	-				
	-				
	-				
	-				
	-				
	-				
	-				
	-				

GV-rör eller Pp installerad:
☐ Ja, se separat protokoll

Avvikelser under arbetet, kommentarer eller annat väsentligt

Provtagning utförd enligt SS-EN 1997-2 samt metodbeskrivning. /IEG 2010

Provtagningsprotokoll
Störd provtagning

Ver. 1.1 **ÅF Infrastructure AB** Kontakt: P.Nilsson

Uppdragsnummer	Uppdrag	Undersökningspunkt
214032	Gyldenpris, Höör	22AF18

Positionering						Datum
☐ Mäts i annan ordning ☐ Se separat plan ☐ Se skiss						2022-03-09
Sekt		Sida		Z		

Borrigg	Utrustning	Utförande på vatten	Utförd av
Geotech 504D	Skruvprovtagning	☐ Ja, se separat protokoll	Emil Nilsson

Foderrör (m)	Foderrör (ϕ)	Återfyllning (mtrl)	Neddrivning
			☑ Statisk ☐ Dynamisk ☑ Rotation

Provtagningskategori	Provlängd (m)	Provdiameter (ϕ)	Djup Vattenyta i Borrhål (m u my)
☐ A ☑ B ☐ C	1	82 mm	0,4

Förborrning (m)	Typ av provtagare	Stoppkod
	☑ Skr ☐ Sp ☐ Ps ☐ K ☐ Annat:	91

Protokoll

Djup (m u my) Start	-	Stopp	Fältklassificering av jordart enligt SS-EN ISO 14688-1	Prov nr	Anmärkning
0,0	-	0,4	leMu		Mörkbrun
0,4	-	2,8	grSa		Grå
2,8	-	4,0	(le)SaMn		Grå
	-				
	-				
	-				
	-				
	-				
	-				
	-				
	-				
	-				
	-				
	-				
	-				
	-				
	-				
	-				
	-				
	-				
	-				
	-				

GV-rör eller Pp installerad:
☐ Ja, se separat protokoll

Avvikelser under arbetet, kommentarer eller annat väsentligt

Provtagning utförd enligt SS-EN 1997-2 samt metodbeskrivning. /IEG 2010

Provtagningsprotokoll
Störd provtagning

Ver. 1.1 **ÅF Infrastructure AB** Kontakt: P.Nilsson

Uppdragsnummer	Uppdrag	Undersökningspunkt
214032	Gyldenpris, Höör	22AF19

Positionering						Datum
☐ Mäts i annan ordning ☐ Se separat plan ☐ Se skiss						2022-03-09
Sekt		Sida		Z		

Borrigg	Utrustning	Utförande på vatten	Utförd av
Geotech 504D	Skruvprovtagning	☐ Ja, se separat protokoll	Emil Nilsson

Foderrör (m)	Foderrör (ϕ)	Återfyllning (mtrl)	Neddrivning
			☑ Statisk ☐ Dynamisk ☑ Rotation

Provtagningskategori	Provlängd (m)	Provdiameter (ϕ)	Djup Vattenyta i Borrhål (m u my)
☐ A ☑ B ☐ C	1	82 mm	0,2

Förborrning (m)	Typ av provtagare	Stoppkod
	☑ Skr ☐ Sp ☐ Ps ☐ K ☐ Annat:	91

Protokoll

Djup (m u my) Start	-	Stopp	Fältklassificering av jordart enligt SS-EN ISO 14688-1	Prov nr	Anmärkning
0,0	-	0,4	saMu		Mörkbrun
0,4	-	1,8	grSa		Brun
1,8	-	5,0	(le)SaMn		Grå
	-				
	-				
	-				
	-				
	-				
	-				
	-				
	-				
	-				
	-				
	-				
	-				
	-				
	-				
	-				
	-				
	-				
	-				
	-				

GV-rör eller Pp installerad:
☐ Ja, se separat protokoll

Avvikelser under arbetet, kommentarer eller annat väsentligt

Provtagning utförd enligt SS-EN 1997-2 samt metodbeskrivning. /IEG 2010

Provtagningsprotokoll
Störd provtagning

AFRY

Ver. 1.1 **ÅF Infrastructure AB** Kontakt: P.Nilsson

Uppdragsnummer	Uppdrag	Undersökningspunkt
214032	Gyldenpris, Höör	22AF20

Positionering						Datum
☐ Mäts i annan ordning ☐ Se separat plan ☐ Se skiss						2022-03-08
Sekt		Sida		Z		

Borrigg	Utrustning	Utförande på vatten	Utförd av
Geotech 504D	Skruvprovtagning	☐ Ja, se separat protokoll	Emil Nilsson

Foderrör (m)	Foderrör (ϕ)	Återfyllning (mtrl)	Neddrivning
			☑ Statisk ☐ Dynamisk ☑ Rotation

Provtagningskategori	Provlängd (m)	Provdiameter (ϕ)	Djup Vattenyta i Borrhål (m u my)
☐ A ☑ B ☐ C	1	82 mm	1,2

Förborrning (m)	Typ av provtagare	Stoppkod
	☑ Skr ☐ Sp ☐ Ps ☐ K ☐ Annat:	91

Protokoll

Djup (m u my) Start	-	Stopp	Fältklassificering av jordart enligt SS-EN ISO 14688-1	Prov nr	Anmärkning
0,0	-	0,2	saMu		Mörkbrun
0,2	-	1,7	grSa		Brun
1,7	-	3,4	(gr)Sa		Grå
3,4	-	5,6	SaMn		Grå
	-				
	-				
	-				
	-				
	-				
	-				
	-				
	-				
	-				
	-				
	-				
	-				
	-				
	-				
	-				
	-				
	-				
	-				

GV-rör eller Pp installerad:
☐ Ja, se separat protokoll

Avvikelser under arbetet, kommentarer eller annat väsentligt

Provtagning utförd enligt SS-EN 1997-2 samt metodbeskrivning. /IEG 2010

Provtagningsprotokoll
Störd provtagning

AFRY

Ver. 1.1 **ÅF Infrastructure AB** Kontakt: P.Nilsson

Uppdragsnummer	Uppdrag	Undersökningspunkt
214032	Gyldenpris, Höör	22AF21

Positionering						Datum
☐ Mäts i annan ordning ☐ Se separat plan ☐ Se skiss						2022-03-10
Sekt		Sida		Z		

Borrigg	Utrustning	Utförande på vatten	Utförd av
Geotech 504D	Skruvprovtagning	☐ Ja, se separat protokoll	Emil Nilsson

Foderrör (m)	Foderrör (ϕ)	Återfyllning (mtrl)	Neddrivning
			☑ Statisk ☐ Dynamisk ☑ Rotation

Provtagningskategori	Provlängd (m)	Provdiameter (ϕ)	Djup Vattenyta i Borrhål (m u my)
☐ A ☑ B ☐ C	1	82 mm	2,0

Förborrning (m)	Typ av provtagare	Stoppkod
	☑ Skr ☐ Sp ☐ Ps ☐ K ☐ Annat:	91

Protokoll

Djup (m u my) Start	-	Stopp	Fältklassificering av jordart enligt SS-EN ISO 14688-1	Prov nr	Anmärkning
0,0	-	0,1	saMu		Mörkbrun
0,1	-	2,0	(gr)Sa		Brun
2,0	-	4,0	Sa		Brun
	-				
	-				
	-				
	-				
	-				
	-				
	-				
	-				
	-				
	-				
	-				
	-				
	-				
	-				
	-				
	-				
	-				
	-				

GV-rör eller Pp installerad:
☐ Ja, se separat protokoll

Avvikelser under arbetet, kommentarer eller annat väsentligt

Provtagning utförd enligt SS-EN 1997-2 samt metodbeskrivning. /IEG 2010

Provtagningsprotokoll
Störd provtagning

AFRY

Ver. 1.1 **ÅF Infrastructure AB** Kontakt: P.Nilsson

Uppdragsnummer	Uppdrag	Undersökningspunkt
214032	Gyldenpris, Höör	22AF22

Positionering						Datum
☐ Mäts i annan ordning ☐ Se separat plan ☐ Se skiss						2022-03-08
Sekt		Sida		Z		

Borrigg	Utrustning	Utförande på vatten	Utförd av
Geotech 504D	Skruvprovtagning	☐ Ja, se separat protokoll	Emil Nilsson

Foderrör (m)	Foderrör (ϕ)	Återfyllning (mtrl)	Neddrivning
			☑ Statisk ☐ Dynamisk ☑ Rotation

Provtagningskategori	Provlängd (m)	Provdiameter (ϕ)	Djup Vattenyta i Borrhål (m u my)
☐ A ☑ B ☐ C	1	82 mm	1,5

Förborrning (m)	Typ av provtagare	Stoppkod
	☑ Skr ☐ Sp ☐ Ps ☐ K ☐ Annat:	91

Protokoll

Djup (m u my) Start	-	Stopp	Fältklassificering av jordart enligt SS-EN ISO 14688-1	Prov nr	Anmärkning
0,0	-	0,3	saMu		Mörkbrun
0,3	-	0,9	saGr		Brun
0,9	-	4,5	SaMn		Grå
	-				
	-				
	-				
	-				
	-				
	-				
	-				
	-				
	-				
	-				
	-				
	-				
	-				
	-				
	-				
	-				
	-				
	-				
	-				

GV-rör eller Pp installerad:
☐ Ja, se separat protokoll

Avvikelser under arbetet, kommentarer eller annat väsentligt

Provtagning utförd enligt SS-EN 1997-2 samt metodbeskrivning. /IEG 2010

Provtagningsprotokoll
Störd provtagning

AFRY

Ver. 1.1 **ÅF Infrastructure AB** Kontakt: P.Nilsson

Uppdragsnummer	Uppdrag	Undersökningspunkt
214032	Gyldenpris, Höör	22AF23

Positionering						Datum
☐ Mäts i annan ordning ☐ Se separat plan ☐ Se skiss						2022-03-08
Sekt		Sida		Z		

Borrigg	Utrustning	Utförande på vatten	Utförd av
Geotech 504D	Skruvprovtagning	☐ Ja, se separat protokoll	Emil Nilsson

Foderrör (m)	Foderrör (ϕ)	Återfyllning (mtrl)	Neddrivning
			☑ Statisk ☐ Dynamisk ☑ Rotation

Provtagningskategori	Provlängd (m)	Provdiameter (ϕ)	Djup Vattenyta i Borrhål (m u my)
☐ A ☑ B ☐ C	1	82 mm	2,0

Förborrning (m)	Typ av provtagare	Stoppkod
	☑ Skr ☐ Sp ☐ Ps ☐ K ☐ Annat:	90

Protokoll

Djup (m u my) Start	-	Stopp	Fältklassificering av jordart enligt SS-EN ISO 14688-1	Prov nr	Anmärkning
0,0	-	0,6	(mu)Sa		Mörkbrun
0,6	-	2,0	(gr)Sa		Brun
2,0	-	2,8	Sa		Brun
2,8	-	4,1	Sa		Grå
4,1	-	6,0	(le)SaMn		Grå
	-				
	-				
	-				
	-				
	-				
	-				
	-				
	-				
	-				
	-				
	-				
	-				
	-				
	-				
	-				
	-				
	-				

GV-rör eller Pp installerad:
☐ Ja, se separat protokoll

Avvikelser under arbetet, kommentarer eller annat väsentligt

Provtagning utförd enligt SS-EN 1997-2 samt metodbeskrivning. /IEG 2010

Provtagningsprotokoll
Störd provtagning

AFRY

Ver. 1.1 **ÅF Infrastructure AB** Kontakt: P.Nilsson

Uppdragsnummer	Uppdrag	Undersökningspunkt
214032	Gyldenpris, Höör	22AF24

Positionering						Datum
☐ Mäts i annan ordning ☐ Se separat plan ☐ Se skiss						2022-03-08
Sekt		Sida		Z		

Borrigg	Utrustning	Utförande på vatten	Utförd av
Geotech 504D	Skruvprovtagning	☐ Ja, se separat protokoll	Emil Nilsson

Foderrör (m)	Foderrör (ϕ)	Återfyllning (mtrl)	Neddrivning
			☑ Statisk ☐ Dynamisk ☑ Rotation

Provtagningskategori	Provlängd (m)	Provdiameter (ϕ)	Djup Vattenyta i Borrhål (m u my)
☐ A ☑ B ☐ C	1	82 mm	1,5

Förborrning (m)	Typ av provtagare	Stoppkod
	☑ Skr ☐ Sp ☐ Ps ☐ K ☐ Annat:	91

Protokoll

Djup (m u my) Start	-	Stopp	Fältklassificering av jordart enligt SS-EN ISO 14688-1	Prov nr	Anmärkning
0,0	-	0,2	muSa		Mörkbrun
0,2	-	5,0	SaMn		Grå
	-				
	-				
	-				
	-				
	-				
	-				
	-				
	-				
	-				
	-				
	-				
	-				
	-				
	-				
	-				
	-				
	-				
	-				
	-				
	-				

GV-rör eller Pp installerad:
☐ Ja, se separat protokoll

Avvikelser under arbetet, kommentarer eller annat väsentligt

Provtagning utförd enligt SS-EN 1997-2 samt metodbeskrivning. /IEG 2010

Provtagningsprotokoll
Störd provtagning

AFRY

Ver. 1.1 **ÅF Infrastructure AB** Kontakt: P.Nilsson

Uppdragsnummer	Uppdrag	Undersökningspunkt
214032	Gyldenpris, Höör	22AF25

Positionering						Datum
☐ Mäts i annan ordning ☐ Se separat plan ☐ Se skiss						2022-03-08
Sekt		Sida		Z		

Borrigg	Utrustning	Utförande på vatten	Utförd av
Geotech 504D	Skruvprovtagning	☐ Ja, se separat protokoll	Emil Nilsson

Foderrör (m)	Foderrör (ϕ)	Återfyllning (mtrl)	Neddrivning
			☑ Statisk ☐ Dynamisk ☑ Rotation

Provtagningskategori	Provlängd (m)	Provdiameter (ϕ)	Djup Vattenyta i Borrhål (m u my)
☐ A ☑ B ☐ C	1	82 mm	0,8

Förborrning (m)	Typ av provtagare	Stoppkod
	☑ Skr ☐ Sp ☐ Ps ☐ K ☐ Annat:	91

Protokoll

Djup (m u my) Start	-	Stopp	Fältklassificering av jordart enligt SS-EN ISO 14688-1	Prov nr	Anmärkning
0,0	-	0,8	(mu)grSa		Brun
0,8	-	2,1	grSa		Grå
2,1	-	3,2	Sa		Brun
3,2	-	5,8	(le)SaMn		Grå
	-				
	-				
	-				
	-				
	-				
	-				
	-				
	-				
	-				
	-				
	-				
	-				
	-				
	-				
	-				
	-				
	-				
	-				

GV-rör eller Pp installerad:
☐ Ja, se separat protokoll

Avvikelser under arbetet, kommentarer eller annat väsentligt

Provtagning utförd enligt SS-EN 1997-2 samt metodbeskrivning. /IEG 2010

Provtagningsprotokoll
Störd provtagning

AFRY

Ver. 1.1 **ÅF Infrastructure AB** Kontakt: P.Nilsson

Uppdragsnummer	Uppdrag	Undersökningspunkt
214032	Gyldenpris, Höör	22AF26

Positionering						Datum
☐ Mäts i annan ordning ☐ Se separat plan ☐ Se skiss						2022-03-10
Sekt		Sida		Z		

Borrigg	Utrustning	Utförande på vatten	Utförd av
Geotech 504D	Skruvprovtagning	☐ Ja, se separat protokoll	Emil Nilsson

Foderrör (m)	Foderrör (ϕ)	Återfyllning (mtrl)	Neddrivning
			☑ Statisk ☐ Dynamisk ☑ Rotation

Provtagningskategori	Provlängd (m)	Provdiameter (ϕ)	Djup Vattenyta i Borrhål (m u my)
☐ A ☑ B ☐ C	1	82 mm	0,4

Förborrning (m)	Typ av provtagare	Stoppkod
	☑ Skr ☐ Sp ☐ Ps ☐ K ☐ Annat:	91

Protokoll

Djup (m u my) Start	-	Stopp	Fältklassificering av jordart enligt SS-EN ISO 14688-1	Prov nr	Anmärkning
0,0	-	0,4	saMu		Mörkbrun
0,4	-	0,9	saGr		Brun
0,9	-	1,5	siSa		Grå
1,5	-	2,0	(t)siSa	1	Mörkbrun/Svart
2,0	-	3,6	siSa		Grå
3,6	-	4,0	Gr		Brun
4,0	-	5,5	Ramla av skr. Trolig Gr		
5,5	-	6,0	(le)SaMn		Grå
	-				
	-				
	-				
	-				
	-				
	-				
	-				
	-				
	-				
	-				
	-				
	-				
	-				
	-				

GV-rör eller Pp installerad:
☐ Ja, se separat protokoll

Avvikelser under arbetet, kommentarer eller annat väsentligt

Provtagning utförd enligt SS-EN 1997-2 samt metodbeskrivning. /IEG 2010

Provtagningsprotokoll
Störd provtagning

Ver. 1.1 **ÅF Infrastructure AB** Kontakt: P.Nilsson

Uppdragsnummer	Uppdrag	Undersökningspunkt
214032	Gyldenpris, Höör	22AF27

Positionering						Datum
☐ Mäts i annan ordning ☐ Se separat plan ☐ Se skiss						2022-03-10
Sekt		Sida		Z		

Borrigg	Utrustning	Utförande på vatten	Utförd av
Geotech 504D	Skruvprovtagning	☐ Ja, se separat protokoll	Emil Nilsson

Foderrör (m)	Foderrör (ф)	Återfyllning (mtrl)	Neddrivning
			☑ Statisk ☐ Dynamisk ☑ Rotation

Provtagningskategori	Provlängd (m)	Provdiameter (ф)	Djup Vattenyta i Borrhål (m u my)
☐ A ☑ B ☐ C	1	82 mm	0,2

Förborrning (m)	Typ av provtagare	Stoppkod
	☑ Skr ☐ Sp ☐ Ps ☐ K ☐ Annat:	91

Protokoll

Djup (m u my) Start	-	Stopp	Fältklassificering av jordart enligt SS-EN ISO 14688-1	Prov nr	Anmärkning
0,0	-	0,2	saMu		Mörkbrun
0,2	-	4,0	grSa		Grå
4,0	-	5,0	Ramlar av skr. Trolig gr		Brun
	-				
	-				
	-				
	-				
	-				
	-				
	-				
	-				
	-				
	-				
	-				
	-				
	-				
	-				
	-				
	-				
	-				
	-				
	-				

GV-rör eller Pp installerad:
☐ Ja, se separat protokoll

Avvikelser under arbetet, kommentarer eller annat väsentligt

Provtagning utförd enligt SS-EN 1997-2 samt metodbeskrivning. /IEG 2010

Protokoll för grundvattenrör						Bilaga nr.	
UPPDRAG						UPPDRAGSNR.	
Gyldenpris, Höör						214032	
INSTALLERAT AV		BORRHÅL				DATUM	
EN		22AF04				2022-03-10	
Borrigg	504D	Avvägd my (Z2)	65,18	Lock		Rör dia	25 mm
Utrustning		Nivå rök (Z1)	65,93	Låst		Material	plast
Rör Benämning		Nivå spets (Z3)	61,23	Dexel		FilterLängd	0,70
		Avvägd rök (Z1)				Filter typ	slitz

Datum	Avläsning m W1		Grundvattennivå m WZ		Anmärkning	Sign
2022-03-10	2,04		63,89			EN
2022-06-10	2,08		63,85			JG

Datum		Utfört av			
Funktionskontroll				Åtgärd	
Tid	W1	Tid	W1	Uppfyllning	
1min				Urtappning	
2min				Spolning	
4min				Förlängning	
8min				Kapning	

A=	4,70	Total längd
B=	0,75	Rök över my
C=		Rök under my

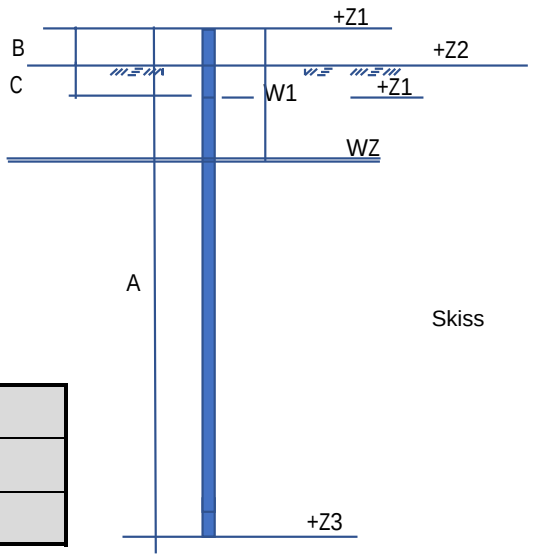

Skiss

	Grön ruta fylls i i fält.
	Röd ruta innehåller formler, skall ej röras.
	Mörkgrön ruta, avvägd höjd. Prioriteras.

Protokoll för grundvattenrör						Bilaga nr.	
UPPDRAG						UPPDRAGSNR.	
Gyldenpris, Höör						214032	
INSTALLERAT AV		BORRHÅL				DATUM	
EN		22AF15				2022-03-10	
Borrigg	504D	Avvägd my (Z2)	64,56	Lock		Rör dia	25 mm
Utrustning		Nivå rök (Z1)	65,50	Låst		Material	plast
Rör Benämning		Nivå spets (Z3)	62,80	Dexel		FilterLängd	0,70
		Avvägd rök (Z1)				Filter typ	slitz

Datum	Avläsning m W1		Grundvattennivå m WZ		Anmärkning	Sign
2022-03-10	2,23		63,27			EN
2022-06-10	1,54		63,96			JG

Datum		Utfört av	
Funktionskontroll			Åtgärd
Tid	W1	Tid	W1	Uppfyllning	
1min				Urtappning	
2min				Spolning	
4min				Förlängning	
8min				Kapning	

A=	2,70	Total längd
B=	0,94	Rök över my
C=		Rök under my

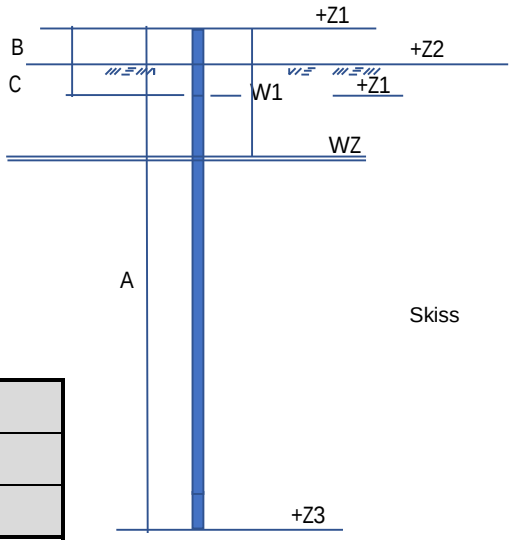

Skiss

	Grön ruta fylls i i fält.
	Röd ruta innehåller formler, skall ej röras.
	Mörkgrön ruta, avvägd höjd. Prioriteras.

Protokoll för grundvattenrör						Bilaga nr.	
UPPDRAG						UPPDRAGSNR.	
Gyldenpris, Höör						214032	
INSTALLERAT AV		BORRHÅL				DATUM	
EN		22AF26				2022-03-10	
Borrigg	504D	Avvägd my (Z2)	63,79	Lock		Rör dia	25 mm
Utrustning		Nivå rök (Z1)	64,82	Låst		Material	plast
Rör Benämning		Nivå spets (Z3)	59,22	Dexel		FilterLängd	0,70
		Avvägd rök (Z1)				Filter typ	slitz

Datum	Avläsning m W1		Grundvattennivå m WZ		Anmärkning	Sign
2022-03-10	5,30		59,52			EN
2022-06-10	1,56		63,26			JG

Datum		Utfört av	
Funktionskontroll			Åtgärd
Tid	W1	Tid	W1	Uppfyllning	
1min				Urtappning	
2min				Spolning	
4min				Förlängning	
8min				Kapning	

A=	5,60	Total längd
B=	1,03	Rök över my
C=		Rök under my

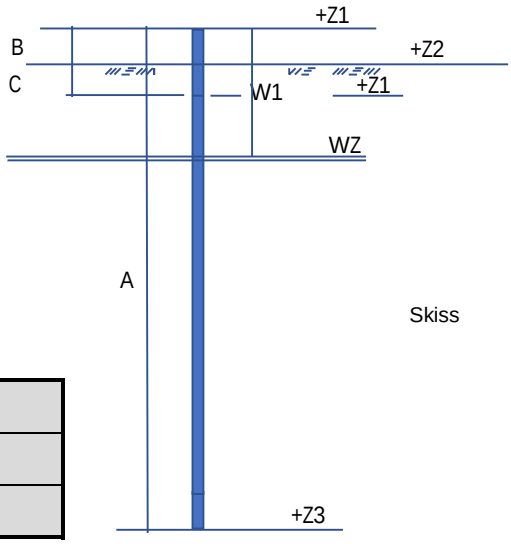

Skiss

	Grön ruta fylls i i fält.
	Röd ruta innehåller formler, skall ej röras.
	Mörkgrön ruta, avvägd höjd. Prioriteras.

RADONANALYS - GJAB

2022-06-16
Rapport nr LE 22153

Till
AFRY
Att.: Kristofer Husbjörk
Box 585
201 25 Malmö

RESULTAT AV MARKRADONMÄTNING MED SPÅRFILM I KANISTER

Mätplats: Uppgift saknas.
Datum för ankomst och analys av filmer: 3/6-22 resp. 10/6-22.
Jordart på mätplats: grSa.

Detektor nr	Mättid 2022	Mätdjup (cm)	Radonhalt på djupet 1m (kBq/m^3)	Anm.
LE 11304	7/5*-3/6	70	< 1,0	
LE 11305	-“-	70	4,6 ± 0,9	
LE 11309	-”-	70	6,6 ± 1,1	
LE 11310	-”-	70	4,4 ± 0,9	
LE 11311**	-”-	70	2,0 ± 0,6	

*) Startdatum är antaget. Startdatum enligt mail från Kristofer Husbjörk är felaktigt. Det kan inte vara 7/4 eftersom detektorerna hämtades hos oss 6/5 eller 7/5.
**) En film av tre i detektorn saknas.

Ovanstående mätresultat gäller under förutsättning att mätinstruktionen följts.

Anm.: Enligt Boverkets rekommendationer för klassning av mark ur radonsynpunkt utgör mark, där radonhalten understiger 10 kBq/m^3, lågriskmark. Mark med halter mellan 10 och 50 kBq/m^3 är normalriskmark och mark med halter över 50 kBq/m^3 är högriskmark. Vid bedömning av mätresultat måste hänsyn tas till bl.a. årstid, jordart och grundvattennivå.

Mätvärdena tyder på radonhalter inom lågriskintervallet. Markradonhalter kring eller under 4 kBq/m^3 är påverkade av något, t.ex. vatten(grundvatten eller ytvatten). Radonhalterna kan vara högre vid annan årstid med lägre grundvattennivå eller efter dränering. Det är dock tveksamt om det behövs radonskyddat byggande vid nybyggnation. Bedömningen gäller om angivet startdatum gäller och om mätvärdet för detektor LE 11311 är korrekt.

Med hälsning

Gilbert Jönsson, docent

RADONANALYS - GJAB
Ideon Science Park, Beta 5
223 70 LUND

Besöksadress:
Scheelevägen 17
LUND

Telefon:
046-286 28 80
Fax:
046-286 28 81

Plusgiro:
103 25 61-1
Bankgiro:
5204-7297
Org. nr:
55 65 48-9795

E-post: radonanalys@telia.com
www.radonanalys.se

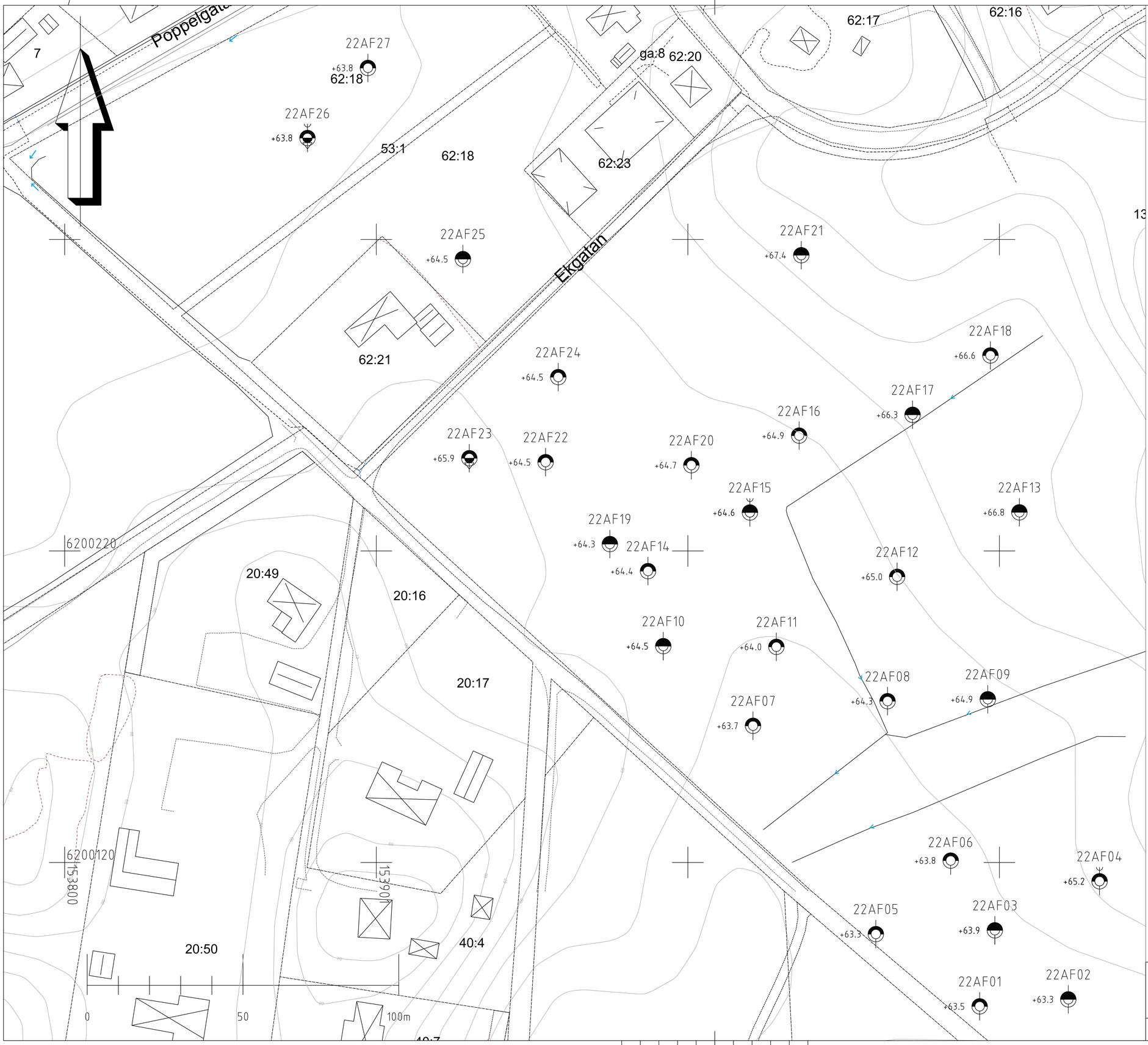

HÄNVISNINGAR

FÖR GEOTEKNISKA BETECKNINGAR OCH SYMBOLER SE SGF/ BGF:S BETECKNINGSSYSTEM, WWW.SGF.NET

OBS!
RITNINGARNA GÄLLER ENDAST REDOVISNING AV GEOTEKNISK INFORMATION

KOORDINATSYSTEM

PLANSYSTEM	SWEREF 99 13 30
HÖJDSYSTEM	RH2000

TILLHÖRANDE RITNING

SEKTIONER: 214032-G02, 214032-G03

BET	ANT	ÄNDRINGEN AVSER	DATUM	SIGN

GYLDENPRIS
HÖÖRS KOMMUN

AFRY

UPPDRAG NR	RITAD AV	HANDLÄGGARE
214032	M.WESTBERG	J.GREIFF
DATUM 2022-03-28	ANSVARIG J.GREIFF	

GEOTEKNISK UNDERSÖKNING

REDOVISNING AV UNDERSÖKNINGSPUNKTER
PLANRITNING

HANDLÄGGARE	DIARIENUMMER	SKALA	RITNINGSNUMMER	BET
		1:700 (A1)	214032-G01	

PLO: 2022-04-04 14:08 X:\MALMO\GEOTEKNIK SYD - 70212-\GEOARKIV MALMÖ\214032 GYLDENPRIS\RITNING\RITDEF\G01.DWG GREIFF, JOHANNES

XREF:

LAGER: SB11

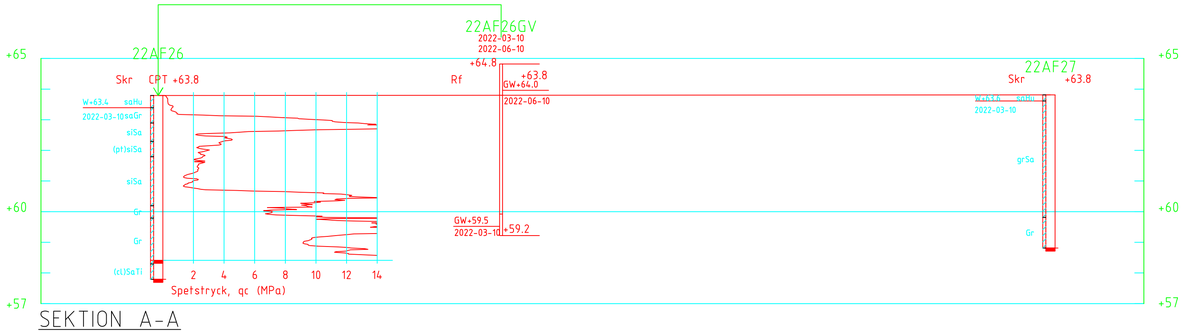

SEKTION A-A

1: 100

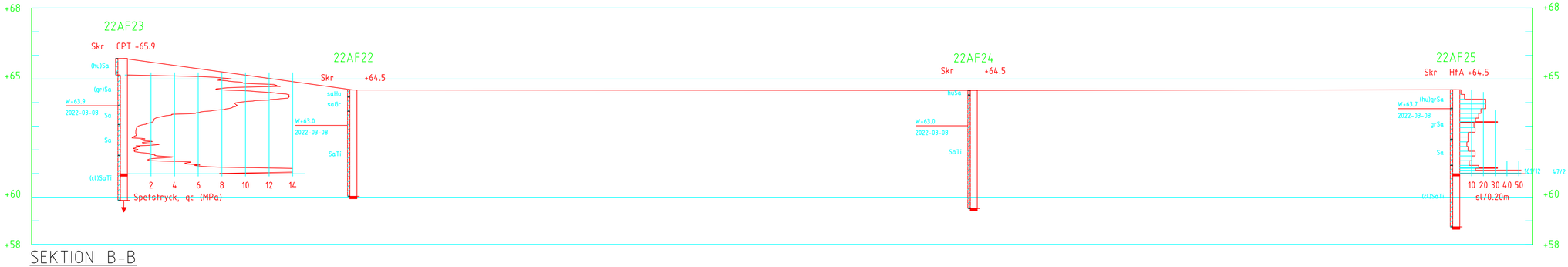

SEKTION B-B

1: 100

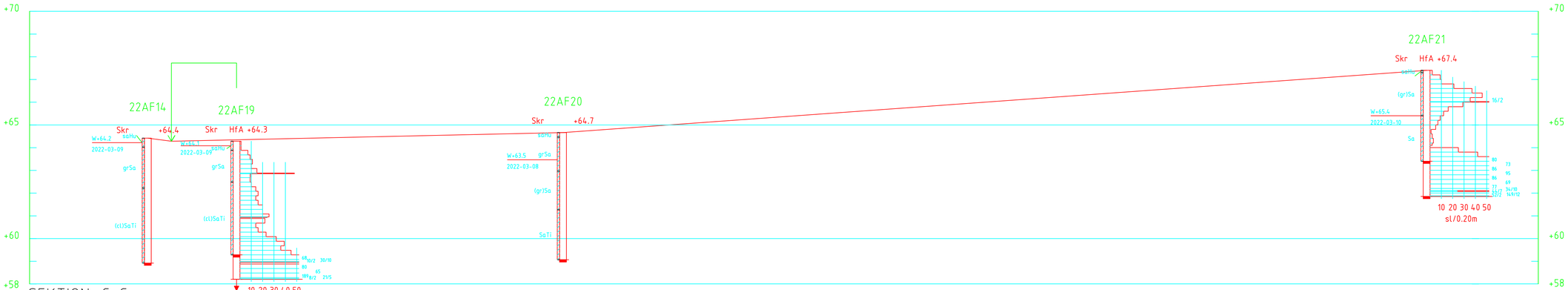

SEKTION C-C

H 1: 100 L 1: 200

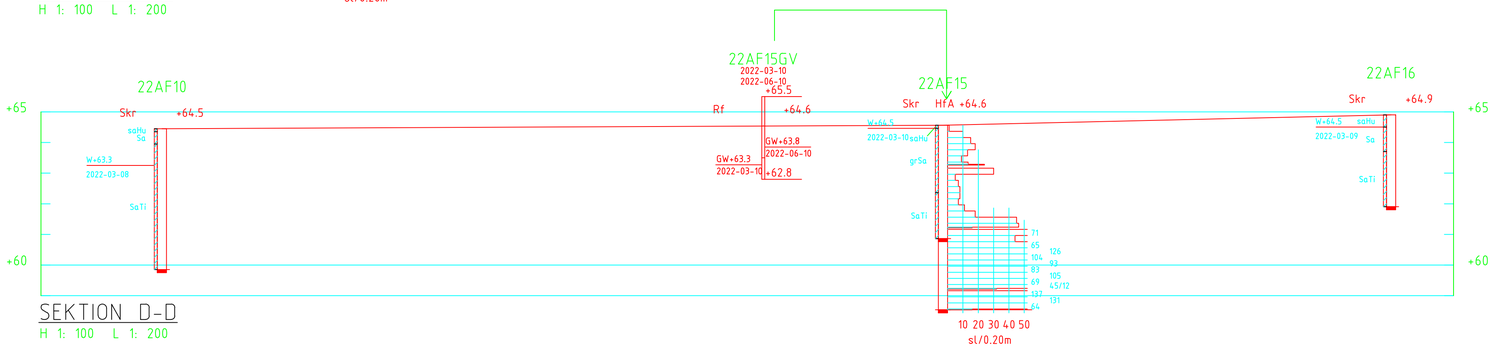

SEKTION D-D

H 1: 100 L 1: 200

HÄNVISNINGAR

FÖR GEOTEKNISKA BETECKNINGAR OCH SYMBOLER SE SGF/ BGF:S BETECKNINGSSYSTEM, WWW.SGF.NET

OBS!
RITNINGARNA GÄLLER ENDAST REDOVISNING AV GEOTEKNISK INFORMATION
INTERPOLERAD MARKYTA

KOORDINATSYSTEM

PLANSYSTEM	SWEREF 99 13 30
HÖJDSYSTEM	RH2000

TILLHÖRANDE RITNINGAR

PLANRITNING 214032-G01
SEKTIONSRITNING 214032-G03

BET	ANT	ÄNDRINGEN AVSER	DATUM	SIGN

GYLDENPRIS
HÖÖRS KOMMUN

AFRY

UPPDRAG NR	RITAD AV	HANDLÄGGARE
214032	M.WESTBERG	J.GREIFF
DATUM	ANSVARIG	
2022-03-28	J.GREIFF	

GEOTEKNISK UNDERSÖKNING

SEKTIONSRITNING
A-A B-B C-C D-D

HANDLÄGGARE	DIARIENUMMER	SKALA	RITNINGSNUMMER	BET
		A1 1:100/200	214032-G02	

PLO: 2022-07-12 15:46 W:\GEOTEKNIK SYD -70212-\GEOARKIV MALMÖ\214032 GYLDENPRIS\RITNING\RITDEF\G02.DWG HUSBJÖRK, KRISTOFER

XREF:

LAGER: SB11

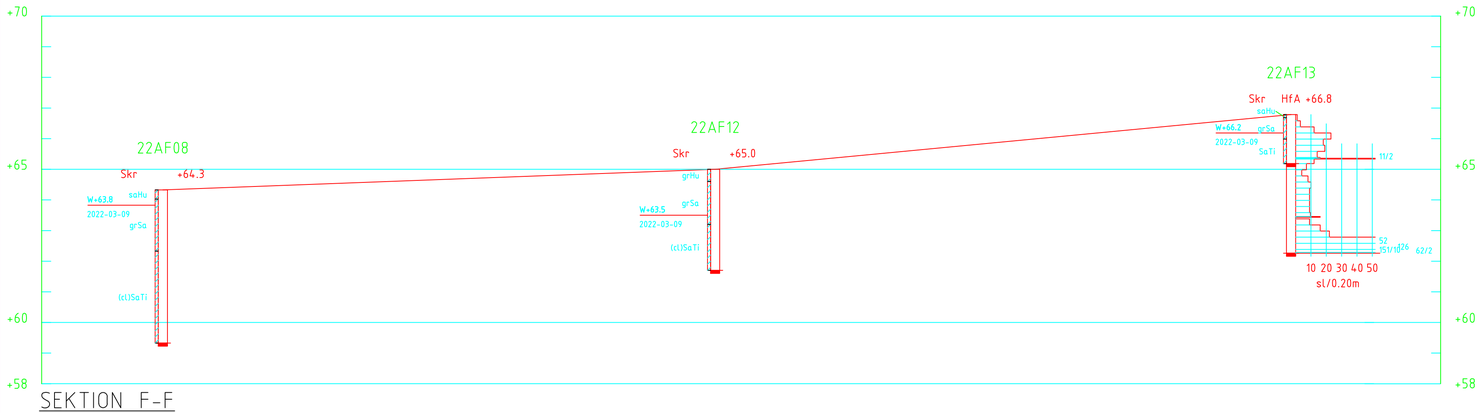

SEKTION F-F

H 1: 100 L 1: 200

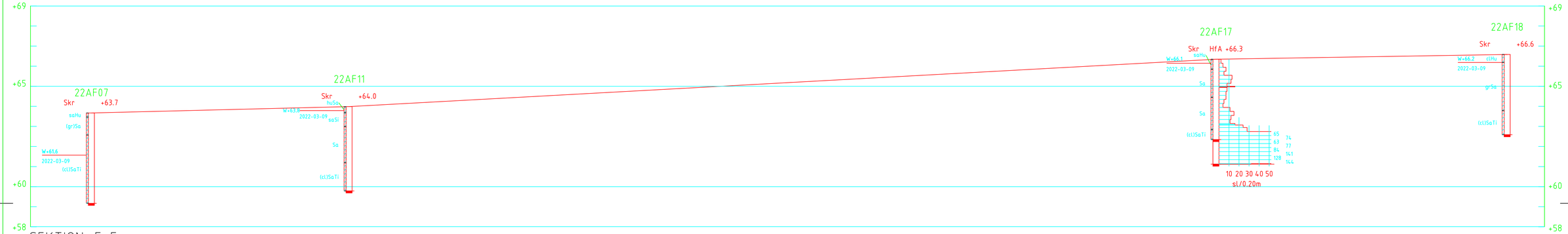

SEKTION E-E

H 1: 100 L 1: 200

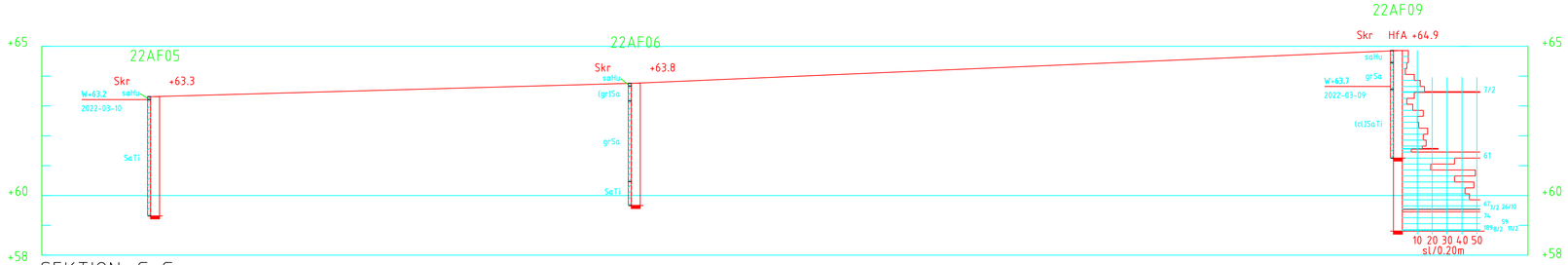

SEKTION G-G

H 1: 100 L 1: 200

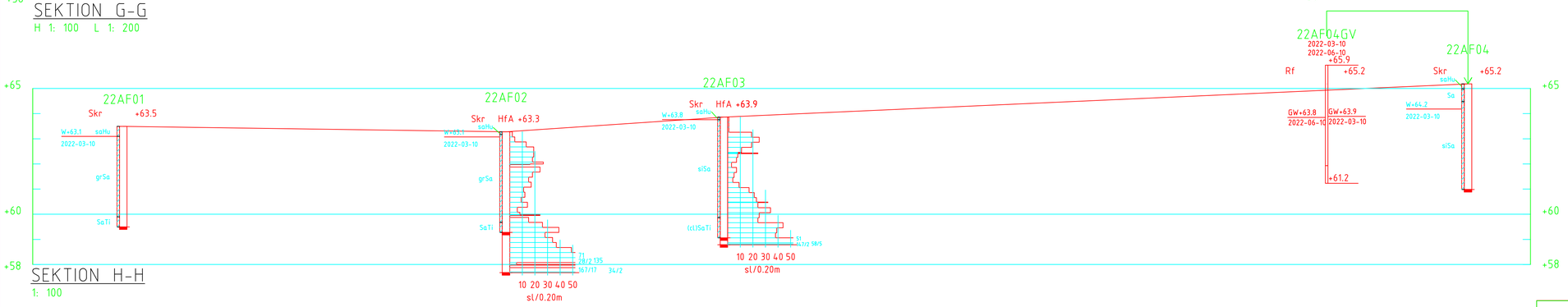

SEKTION H-H

1: 100

HÄNVISNINGAR

FÖR GEOTEKNISKA BETECKNINGAR OCH SYMBOLER SE SGF/ BGF:S BETECKNINGSSYSTEM, WWW.SGF.NET

OBS!
RITNINGARNA GÄLLER ENDAST REDOVISNING AV GEOTEKNISK INFORMATION
INTERPOLERAD MARKYTA

KOORDINATSYSTEM

PLANSYSTEM SWEREF 99 13 30
HÖJDSYSTEM RH2000

TILLHÖRANDE RITNINGAR

PLANRITNING 214032-G01
SEKTIONSRITNING 214032-G02

BET	ANT	ÄNDRINGEN AVSER	DATUM	SIGN

GYLDENPRIS
HÖÖRS KOMMUN

AFRY

UPPDRAG NR	RITAD AV	HANDLÄGGARE
214032	M.WESTBERG	J.GREIFF
DATUM	ANSVARIG	
2022-03-28	J.GREIFF	

GEOTEKNISK UNDERSÖKNING
SEKTIONSRITNING
E-E F-F G-G H-H

HANDLÄGGARE	DIARIENUMMER	SKALA	RITNINGSNUMMER	BET
		A1 1:100/200	214032-G03	

W:\GEOTEKNIK SYD -70212-\GEOARKIV MALMÖ\214032 GYLDENPRIS\RITNING\RITDEF\G03.DWG HUSBJÖRK, KRISTOFER
2022-07-12 15:52
PLO:

XREF:

LAGER: SB11